Арт. 115454

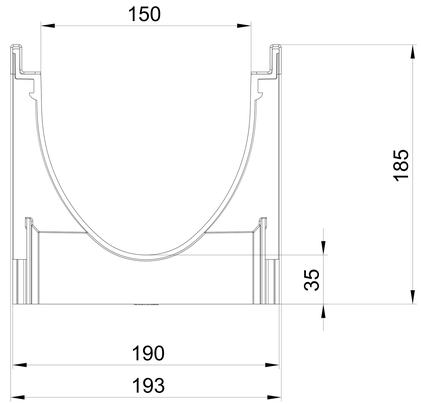

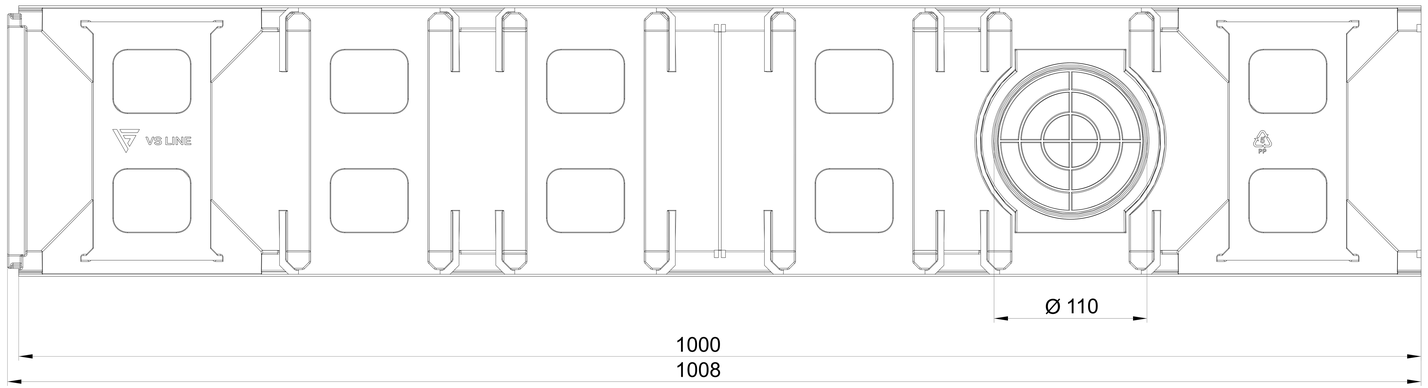

Перв. примен.

Справ. №

Подп. и дата

Инв. № дубл.

Взам. инв. №

Подп. и дата

Инв. № подл.

					Арт. 115454			
Изм	Лист	№ докум.	Подп.	Дата	Лоток водоотводный VS LINE DN150.19.18 - пластиковый, с насадкой, кл. Е600	Лит.	Масса	Масштаб
Разраб.							4,1кг	1:10
Пров.								
Т. контр.						Лист 1	Листов 1	
Н. контр.					VS LINE			
Утв.								

Копировал

Формат А2